加工符號	

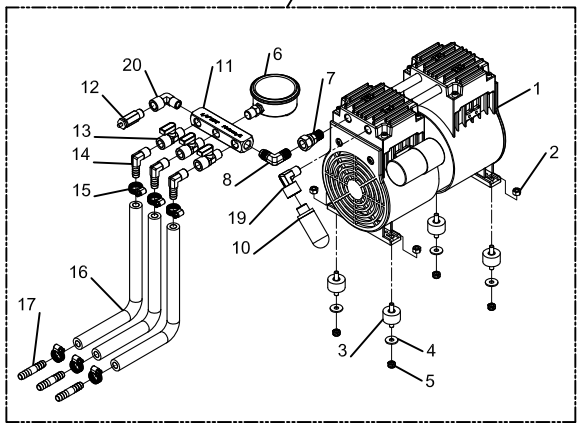

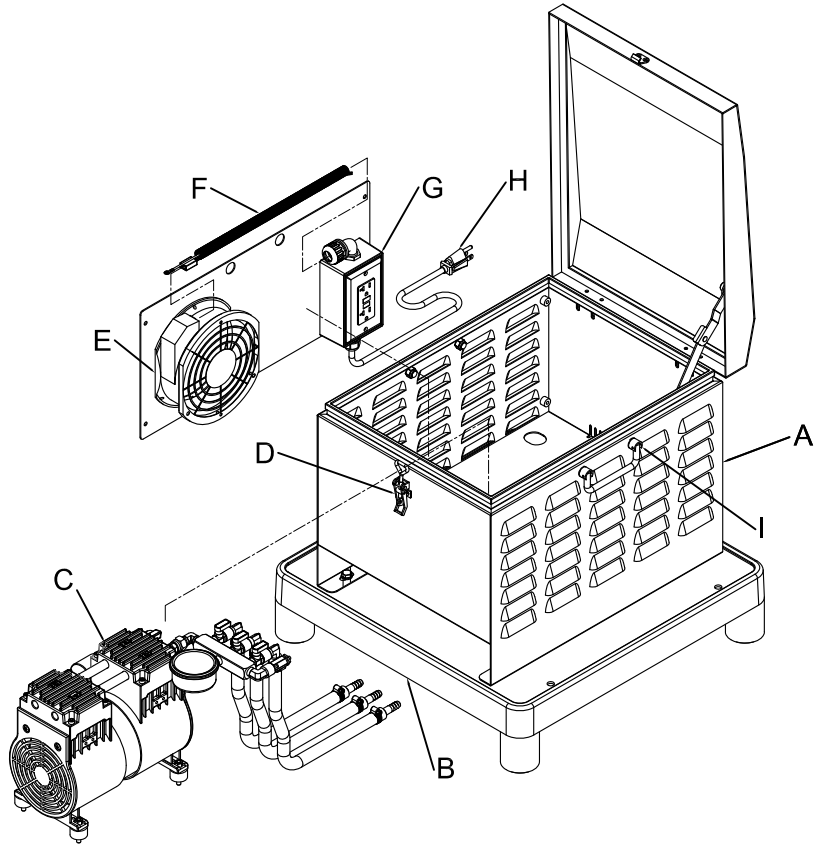

Aeration Systems (MPC-120C-C1)

ITEM		PARTS	QTY
A		Powder coated iron enclosure	1
B		Plastic base	1
C	1	Mini-Compressor-120C	1
	2	NUT	4
	3	Anti-Vibration Mountings	4
	4	Flat washers	4
	5	Prevailing troque hex nuts	4
	6	Oil-filled Gauges	1
	7	Swivel Adapter	1
	8	90 Degree Male Elbow	1
	9	Manifold Base	1
	10	(Air filter) Silencer	1
	11	Manifold Base	
	12	Pressure relief valve	1
	13	Ball cock valve	2
	14	Male Hose-Bard Elbow	2
	15	Stainless Steel Hose Clamps	4
	16	Air heating air pressure hose	2
	17	Union	2
	18	Adapter	1
	19	Street Elbow	0
	20	Street Elbow	0
	21	Swivel Adapter	0
D		Draw latch	1
E		Air-Flow cooling Fan	1
F	1	Plastic Corrugated Tubings	1
	2	Fan Power Line	1
	3	Fan Ground Line	1
G	1	Aluminum Box	1
	2	GFI	1
	3	Cable Glands	1
	4	90°Cable Glands	1
H		Power Line	1
I		Pull-out Carrying Handle	2

編號 NO.	修改內容 DESCRIPTION	核准 APPR.	日期 DATE

未特別註明處 (Unless Otherwise Specified)
圓角 (Fillet) R2 拔模角 (Parting Angle) 1°
導角 (Chamfer) C1 去除毛邊 (Free Burrs)
一般角度公差 (Angular) ±0.5°

Matala 亞馬技研有限公司
"Make water alive"
Matala Water Technology CO.,Ltd

一般公差	V	
0.5 ~ 6 以下	±0.10	±0.30
6 ~ 30 以下	±0.20	±0.50
30 ~ 120 以下	±0.30	±0.70
120 ~ 315 以下	±0.50	±1.20
315 ~ 1000 以下	±0.80	±2.00
1000 ~ 2000 以下	±1.20	±2.50

核准 APPROVE		單位 UNITS	MM	材質 MATERIAL	
審查 CHKD		比例 SCALE	–	表面處理 FINISH	
繪圖 DRAWN	KIMI	日期 DATE		熱處理 H,R,C	
		新設於 FIRST USED ON.	Aeration Systems		

圖名 TITLE: MPC-120C-C1

零件料號 PARTA NO.

序號 SHEET:

版次 2.0